Netcom50

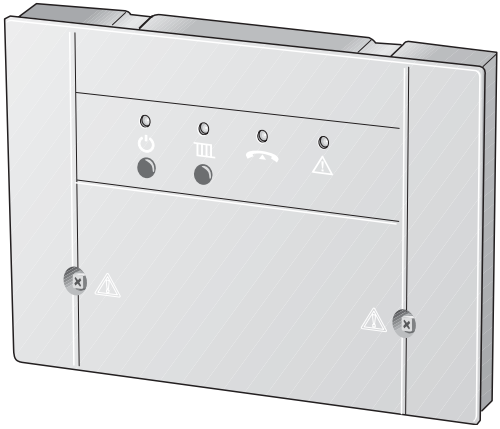

7 747 012 409-03.1RS

de	Installationsanleitung	2
uk	Інструкція з інсталяції	11
hu	Üzembe helyezési utasítás	20
pl	Instrukcja instalacji	29
it	Istruzioni d'installazione	38

6 720 615 773 (2008/01)

JUNKERS
Bosch Gruppe

Inhaltsverzeichnis

Inhaltsverzeichnis		**2**
1	**Sicherheitshinweise und Symbolerklärung**	**3**
1.1	Allgemeine Sicherheitshinweise	3
1.2	Symbolerklärung	3
2	**Angaben zum Gerät**	**4**
2.1	EG-Konformitätserklärung	4
2.2	Bestimmungsgemäßer Gebrauch	4
2.3	Entsorgung	4
2.4	Technische Daten und Anschlüsse	5
3	**Installation**	**6**
3.1	Lieferumfang prüfen	6
3.2	Montage	6
3.3	Elektrischer Anschluss	7
3.4	Anschluss an der Heatronic 3	8
4	**Inbetriebnahme**	**9**
5	**Störungen**	**10**

1 Sicherheitshinweise und Symbolerklärung

1.1 Allgemeine Sicherheitshinweise

Lebensgefahr durch elektrischen Strom

- Angeschlossenes Netcom50 nicht öffnen.
- Vor dem Öffnen des Gerätes Netcom50 stromlos schalten (Netzstecker ziehen oder über die Haussicherung vom Stromnetz trennen).

Wartung

- **Empfehlung für den Kunden**: Störungen an der Heizungsanlage sofort durch eine Heizungsfachfirma beheben lassen.
- Montage, Wartung, Reparatur und Störungsdiagnose dürfen nur durch Heizungsfachfirmen ausgeführt werden.

1.2 Symbolerklärung



Sicherheitshinweise im Text werden mit einem Warndreieck gekennzeichnet und grau hinterlegt.

Signalwörter kennzeichnen die Schwere der Gefahr die auftritt, wenn die Maßnahmen zur Schadensverminderung nicht befolgt werden.

- **Vorsicht** bedeutet, dass leichte Sachschäden auftreten können.
- **Warnung** bedeutet, dass leichte Personenschäden oder schwere Sachschäden aufteten können.
- **Gefahr** bedeutet, dass schwere Personenschäden aufteten können. In besonders schweren Fällen besteht Lebensgefahr.



Hinweise im Text werden mit nebenstehendem Symbol gekennzeichnet. Sie werden durch horizontale Linien ober- und unterhalb des Textes begrenzt.

Hinweise enthalten wichtige Zusatzinformationen.

Hinweise enthalten keine Warnung vor Gefahren.

2 Angaben zum Gerät

Diese Anleitung richtet sich an den Fachhandwerker, der – aufgrund seiner fachlichen Ausbildung und Erfahrung – Kenntnisse im Umgang mit Heizungsanlagen sowie Elektroinstallationen hat.

Mit dem Netcom50 ist das Umschalten zwischen Heizbetrieb und Frostschutz sowie die Überwachung von Heizungen über das Telefon möglich. Der Zugriff ist über PIN-Code geschützt.

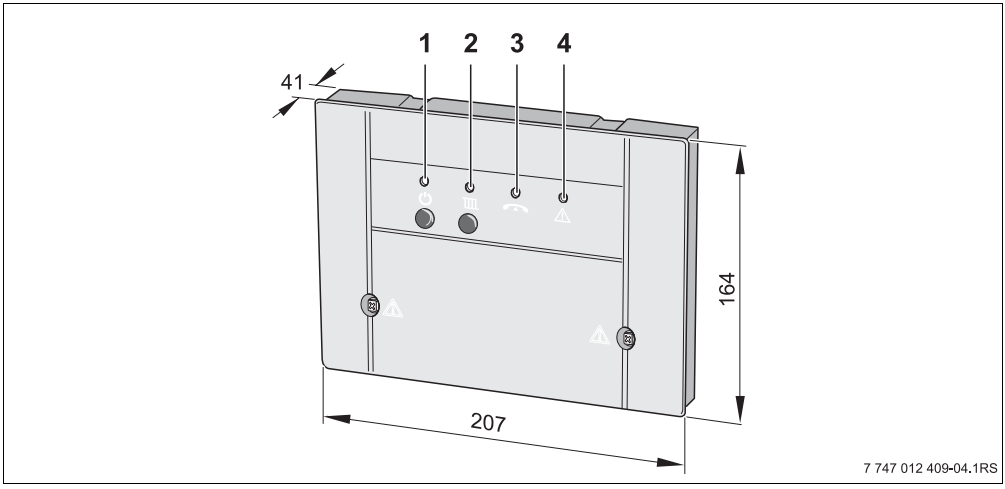

Bild 1 Bedienelemente und Geräteabmessungen (in mm)

1 Taste ⏻ und grüne LED: Netcom50 ein/aus
2 Taste ▥ und rote LED: Betriebsart Heizung (Heizen oder Frostschutz)
3 gelbe LED: Leitung belegt
4 rote LED: Regelgerätefehler

2.1 EG-Konformitätserklärung

Das Gerät entspricht den grundlegenden Anforderungen der zutreffenden Normen und Richtlinien. Die Konformität wurde nachgewiesen. Die entsprechenden Dokumente und das Original der Konformitätserklärung sind beim Hersteller hinterlegt.

2.2 Bestimmungsgemäßer Gebrauch

Der Telefon-Fernschalter Netcom50 ist zum Fernschalten und Überwachen von Heizungsanlagen bestimmt. Eine andere Verwendung ist nicht bestimmungsgemäß.

2.3 Entsorgung

- Verpackungsmaterial des Gerätes umweltgerecht entsorgen. Ein Gerät oder eine Komponente, die ausgetauscht werden soll, ist durch eine autorisierte Stelle umweltgerecht zu entsorgen.

2.4 Technische Daten und Anschlüsse

Bezeichnung	Eigenschaften	Klemmen
Versorgungsspannung, Frequenz	230 V AC, ±10 %, 50 Hz, ±4 %	L, N
Leistungsaufnahme	1,5 VA	–
Betriebstemperatur	+5 bis +50 °C	–
Schaltleistung Relais	max. 250 V AC, 8 A	1–3

Tab. 1 Technische Daten

3 Installation

3.1 Lieferumfang prüfen

- Netcom50
- Netz- und Telefonanschlusskabel
- Installations- und Bedienungsanleitung
- Montagematerial und Kleinteile

3.2 Montage

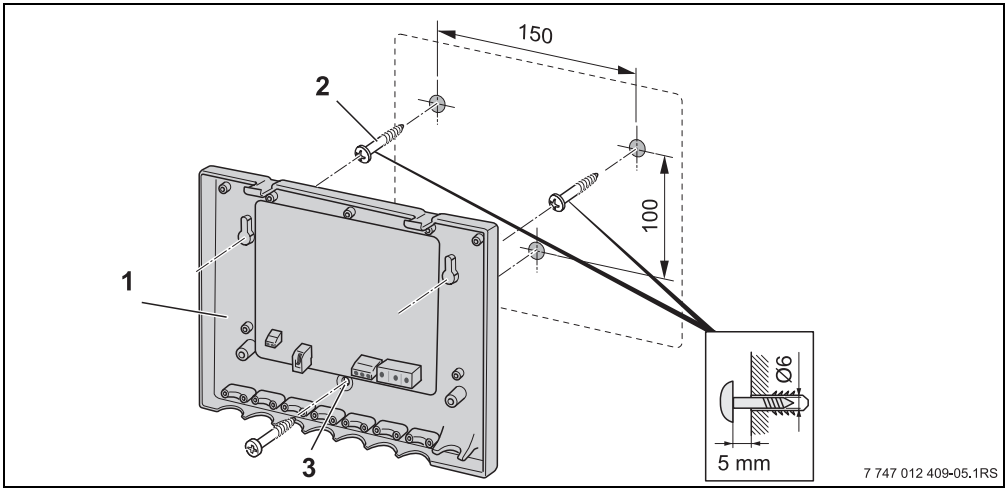

Bild 2 Sockel des Netcom50 an einer Wand montieren

1 Sockel
2 Schrauben
3 Bohrung zur zusätzlichen Befestigung

- ▸ Positionen der Bohrlöcher für den Sockel (1) des Netcom50 anzeichnen.
- ▸ Löcher entsprechend dem Lochbild bohren (Ø 6 mm).
- ▸ Dübel in die Bohrlöcher einsetzen und beiliegende Schrauben (2) bis auf 5 mm eindrehen. Sockel (1) des Netcom50 einhängen und Schrauben anziehen, ggf. über die zusätzliche Bohrung (3) an der Wand fixieren.

3.3 Elektrischer Anschluss

Warnung: Lebensgefahr durch elektrischen Strom bei geöffnetem Gerät.

- ▸ Vor dem Öffnen des Gerätes: Netcom50 stromlos schalten (Netzstecker ziehen oder über die Haussicherung vom Stromnetz trennen).

- ▸ Western-Stecker (3) am Netcom50 und telefonseitig (ggf. mit Adapter) anschließen.

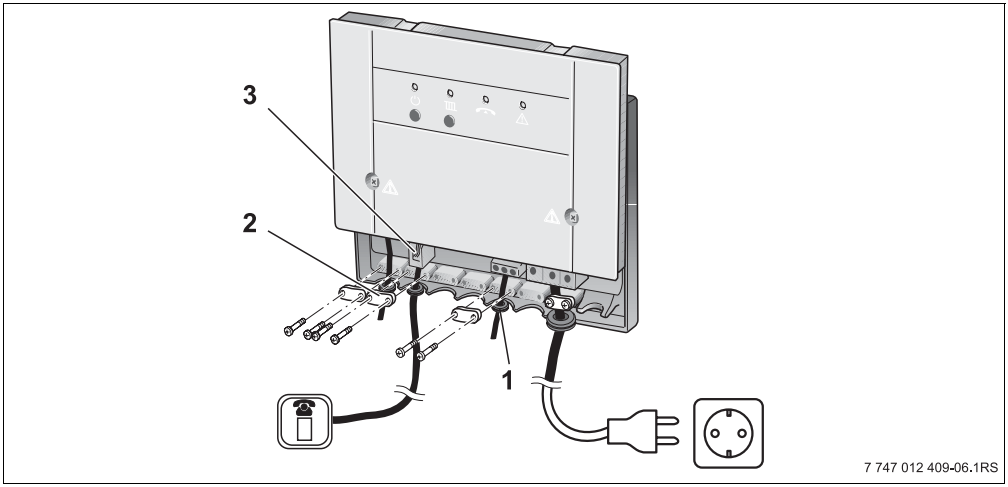

Bild 3 Elektrischer Anschluss

1 Gummitülle
2 Zugentlastungen
3 Western-Stecker (N-Kodierung)

- ▸ Heatronic 3 (→ Bild 4, Seite 8) nach Anschlussplan verdrahten.
- ▸ Dabei die Gummitülle (1) über die Leitung führen.
- ▸ Zugentlastungen (2) fachgerecht verschrauben.
- ▸ Abdeckung des Netcom50 montieren.

Vorsicht: Anlagenschaden durch Frost bei ausgeschalteter Heizungsanlage.

- ▸ Netcom50 nur nach aufgeführtem Anschlussplan an der Heatronic 3 anschließen. Weitere Kombinationen sind nicht zulässig!
- ▸ Aktivität der Frostschutzfunktion prüfen.

3.4 Anschluss an der Heatronic 3

- Netcom50 wie im Anschlussplan dargestellt an der Heatronic 3 im Heizgerät anschließen.

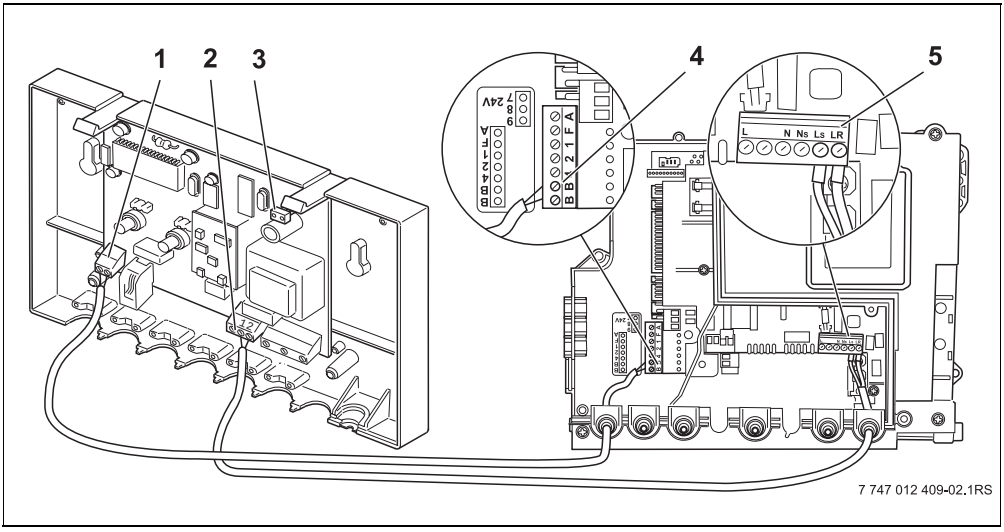

Bild 4 Anschluss für den Betrieb an der Heatronic 3 im Heizgerät

1 BUS-Verbindung
2 Relais
3 Steckplatz Jumper
4 Heatronic 3 Anschlussklemmen B, B
5 Heatronic 3 Anschlussklemmen LS, LR

- Jumpersteckplatz prüfen ggf. Jumper (3) anschließen.
- Relais (2) Anschlussklemmen 1/2 mit der Heatronic 3 (5) Klemmen LS/LR verbinden. (Leitung mindestens 2 x 0,75 mm^2)
- BUS-Verbindung (1) mit der Heatronic 3 (4) Klemmen B/B verbinden. (Leitung mindestens 2 x 0,25 mm^2)

Wenn das Netcom50 nur zum Fernschalten des Relais benutzt wird, durch das Setzen des Jumpers (3) die Busfunktion deaktivieren.

4 Inbetriebnahme

- Netzstecker des Netcom50 in Steckdose stecken. Heizungsanlage einschalten. Netcom50 mit Taste ⏻ einschalten. Taste ▥ am Netcom50 drücken, um die Schaltfunktion manuell zu prüfen.
- Ggf. PIN-Code ändern und Rufziel für Fehlermeldung eingeben. (Siehe hierzu Bedienungsanleitung Netcom50)
- Fehler an der Heatronic 3 durch Ziehen eines Temperaturfühlers auslösen und Meldungsweiterleitung überprüfen.
- Temperaturfühler wieder aufstecken.

5 Störungen

Beanstandung	Ursache	Abhilfe
Netcom50 lässt sich nicht einschalten	Netzspannung fehlt	▶ Netzspannung prüfen
	Netcom50 defekt	▶ Netcom50 austauschen
Netcom50 schaltet nicht um	fehlerhafte Verdrahtung	▶ auf korrekte Verdrahtung prüfen (→ Bild 4, Seite 8). ▶ Netcom50 über Taste testen, dazu Verbindung zu Klemme (→ Bild 4, (5), Seite 8) LS/LR trennen
Störungen der Heatronic 3 werden nicht erkannt	fehlerhafte Verdrahtung rote LED (→ Bild 1, (4), Seite 4) leuchtet	▶ auf korrekte Verdrahtung prüfen (Anschlussplan) (→ Bild 4, Seite 8) ▶ prüfen, ob Jumper (→ Bild 4, (3), Seite 8) gesteckt ist
Störungen werden nicht weitergemeldet	fehlende Telefonleitung	▶ mithilfe des Telefons die Leitung prüfen
	keine Ruf-Nr. eingegeben	▶ Ruf-Nr. eingeben

Tab. 2 Liste möglicher Störungen

Зміст

Зміст **11**

1 Вказівки щодо техніки безпеки та пояснення символів **12**
1.1 Загальні вказівки щодо техніки безпеки 12
1.2 Пояснення символів 12

2 Дані про прилад **13**
2.1 Сертифікат відповідности ЄС 13
2.2 Правила використання 13
2.3 Утилізація 13
2.4 Технічні дані та підключення 14

3 Установка **15**
3.1 Перевірити комплект поставки 15
3.2 Монтаж 15
3.3 Електропідключення 16
3.4 Підключення до Heatronic 3 17

4 Введення в експлуатацію **18**

5 Функціональні помилки **19**

1 Вказівки щодо техніки безпеки та пояснення символів

1.1 Загальні вказівки щодо техніки безпеки

Існує загроза життю через ураження електричним струмом

- ▸ Не відкривати підключений Netcom50.
- ▸ Перед відкриттям приладу Netcom50 знеструмте його (витягніть штекер з електромережі або від'єднайте його через автоматичний запобіжник від мережі живлення).

Обслуговування

- ▸ **Порада користувачеві**: для усунення пошкоджень негайно зверніться до спеціалізованої фірми з опалення.
- ▸ Монтаж, технічне обслуговування, ремонт та діагностування пошкоджень повинна виконувати лише спеціалізована фірма з опалення.

1.2 Пояснення символів



Вказівки з техніки безпеки виділено сірим кольором та позначено трикутником.

Сигнальні слова дають можливість оцінити рівень небезпеки, що виникає в разі відсутності заходів щодо попередження можливих людських травм і пошкоджень обладнання.

- **Обережно** означає що є ймовірність невеликих пошкоджень обладнання.
- **Увага** означає, що існує ймовірність легких людських травм або значного пошкодження обладання.
- **Небезпека** означає, що є ймовірність тяжких людських травм. У деяких випадках існує загроза життю.



Вказівки в тексті супроводжуються символами. Вони виділені горизонтальними лініями над та під текстом.

Вказівки містять важливу додаткову інформацію.

Вказівки не містять попереджень щодо небезпеки.

2 Дані про прилад

Ця інструкція розроблена для фахівців, які мають спеціальну освіту та досвід у галузі опалення, а також електроінсталяцій. За допомогою приладу Netcom50 можливе перемикання між режимом опалення та ощадливим режимом захисту від замерзання, а також спостереження за опалювальним приладом з Bosch Heatronic 3 через телефон. Доступ захищений ПІН-кодом.

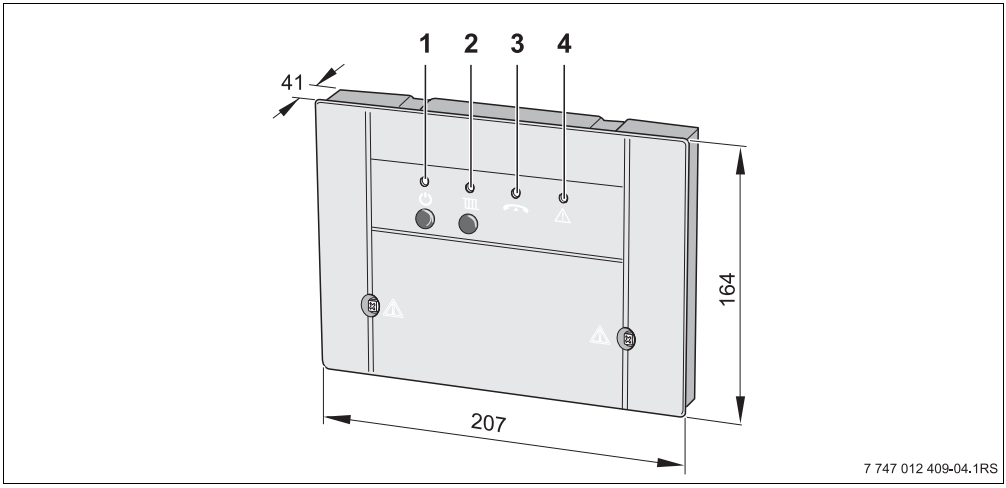

Рис. 1 Елементи керування та габарити приладу (у мм)

1 Кнопка ⏻ та зелений індикатор: Netcom50 увімк./вимк.
2 Кнопка та червоний індикатор: режим роботи опалення (опалення або ощадливий режим захисту від замерзання)
3 жовтий індикатор: лінія зайнята
4 червоний індикатор: помилка в регулюючому приладі

2.1 Сертифікат відповідности ЄС

Цей прилад відповідає всім основним вимогам, чинним нормам та положенням. Відповідність встановлена. Відповідні документи та оригінал сертифікату про відповідність наявні у постачальника.

2.2 Правила використання

Телефонний дистанційний перемикач Netcom50 призначений для дистанційного перемикання та спостереження за опалювальним приладом з панеллю керування Bosch Heatronic 3. Інше використання не передбачено.

2.3 Утилізація

- Утилізувати пакування приладу не зашкоджуючи навколишньому середовищу. Прилад та окремі компоненти, які потрібно замінити, повинні утилізуватися у спеціальному місці з дотриманням екологічних норм.

2.4 Технічні дані та підключення

Позначення	Властивості	Клеми
Напруга живлення, частота	230 В змінний струм, ±10 %, 50 Гц, ±4 %	L, N
Споживча потужність	1,5 ВА	–
Експлуатувати при температурі	від +5 до +50 °C	–
Комутуюча здатність реле	макс. 250 В змінний струм, 8 А	1–3

Таб. 1 Технічні дані

3 Установка

3.1 Перевірити комплект поставки

- Netcom50
- мережевий кабель / кабель підключення телефону
- інструкція з інсталяції та обслуговування
- матеріали для монтажу/елементи кріплення

3.2 Монтаж

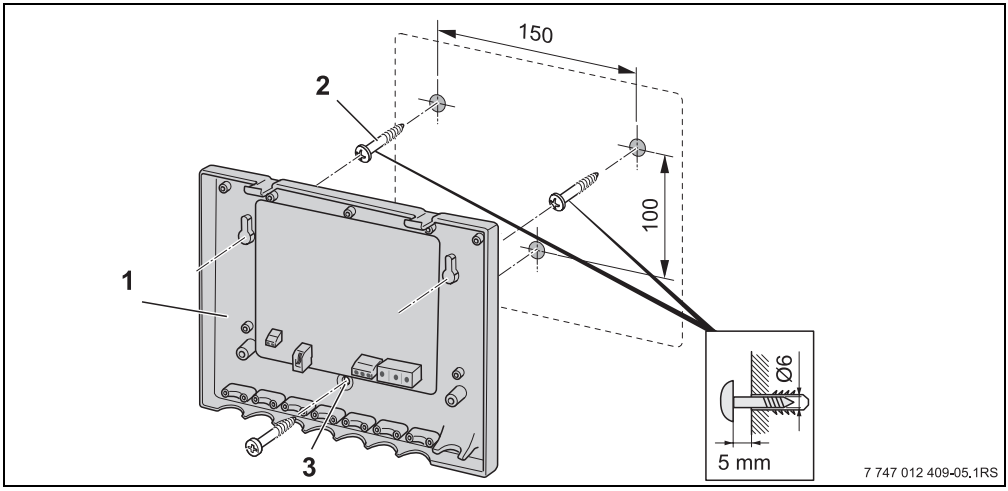

Рис. 2 Монтування цоколя Netcom50 на стіні

1 Цоколь
2 Гвинти
3 Отвори для додаткового кріплення

- ▸ Відмітити положення отворів для цоколя (1) Netcom50.
- ▸ Зробити отвори відповідно до схеми (діаметром 6 мм).
- ▸ Встановити дюбелі в отвори і закрутити гвинти (2) на 5 мм. Одягнути цоколь (1) приладу Netcom50 та докрутити гвинти, при потребі зафіксувати на стіні за допомогою додаткових отворів (3).

3.3 Електропідключення

Увага: Існує загроза життю через ураження електричним струмом при відкритому приладі.

- ▶ Перед відкриттям приладу: Netcom50 знеструмте (витягніть штекер з електромережі або від'єднайте його через запобіжник від мережі живлення).

- ▶ Підключити телефонний штекер (3) до Netcom50 та підключити (при потребі через адаптер) до телефону.

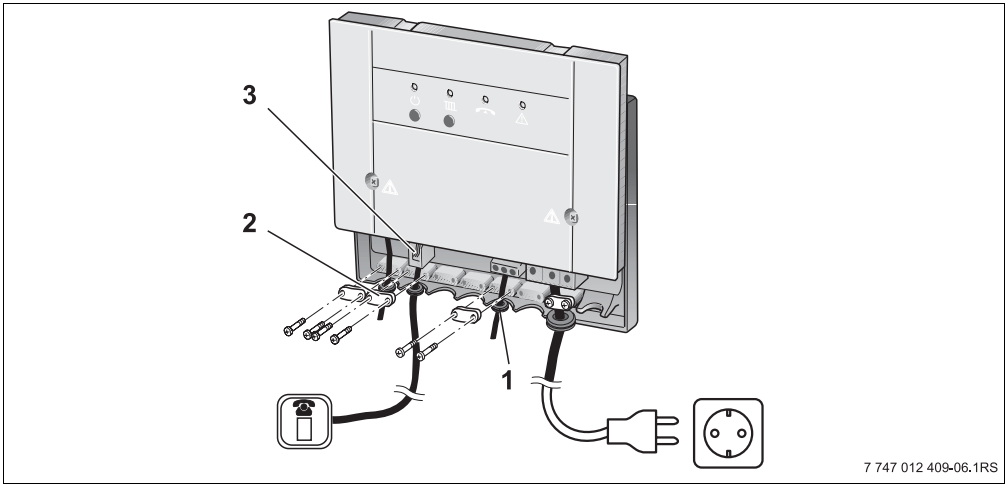

Рис. 3 Електропідключення

1 Гумовий наконечник
2 Фіксатори
3 Телефонний роз'єм (N-кодування)

- ▶ Heatronic 3 (→ малюнок 4, стор. 17) з'єднати проводами згідно схеми підключення.
- ▶ При цьому кабель провести через гумовий наконечник (1).
- ▶ Прикрутити належним чином розвантаження кабеля (2).
- ▶ Встановити назад кришку Netcom50.

Обережно: Пошкодження обладання через морози при вимкненому опалювальному приладі.

- ▶ Netcom50 підключити до Heatronic 3, дотримуючись лише наданої схеми підключення. Інші комбінації неприпустимі!
- ▶ Перевірити активність функції захисту від морозу.

3.4 Підключення до Heatronic 3

- Netcom50 підключити до Heatronic 3 у опалювальному приладі як вказано у схемі підключення.

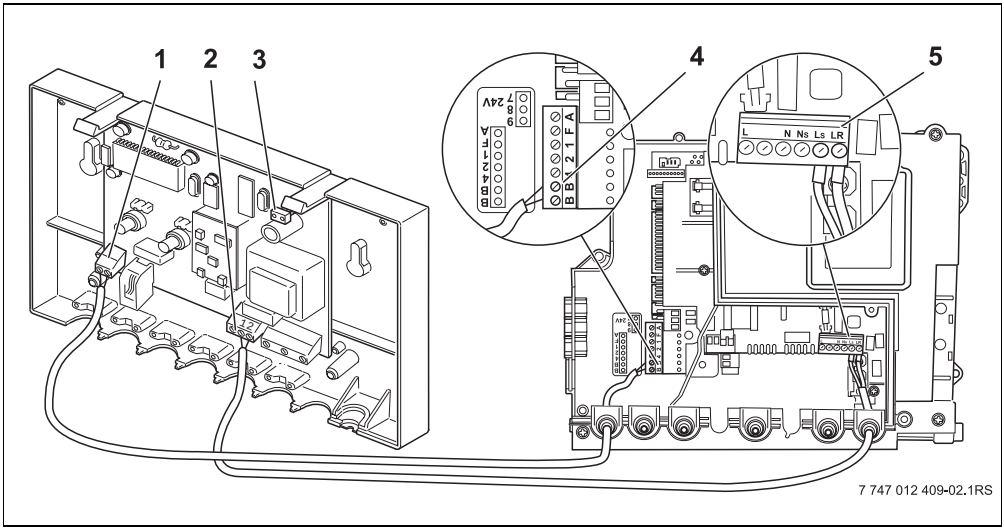

Рис. 4 Підключення до Heatronic в опалювальному приладі

1 Шинне з'єднання
2 Реле
3 Гніздо роз'єму
4 Heatronic 3 - клеми підключення B, B
5 Heatronic 3 - клеми підключення LS, LR

- Перевірити місце з'єднання телефонного роз'єму, при потребі підключити телефонний роз'єм (3).
- З'єднати реле (2) клеми підключення 1/2 з Heatronic 3 (5) клемами LS/LR. (Кабель мінімум 2 x 0,75 мм^2)
- З'єднати шинне з'єднання (1) з Heatronic 3 (4) клемами B/B (Кабель мінімум 2 x 0,25 мм^2)

Якщо Netcom50 використовується лише для дистанційного перемикання реле, через вставлення телефонного роз'єму (3) деактивується функція шини.

4 Введення в експлуатацію

- Вставити штекер Netcom50 у розетку. Включити опалювальний прилад. Включити Netcom50 за допомогою кнопки ⏻. Натиснути кнопку ▥ на Netcom50, щоб вручну перевірити функцію перемикання.
- При потребі змінити ПІН-код та задати номер телефону для дистанційного перемикання. (Для цього дивіться інструкцію з експлуатації Netcom50.)
- Скасувати помилку на Heatronic 3 через видалення температурного датчика та перевірити передачу повідомлення.
- Знову встановити температурний датчик.

5 Функціональні помилки

Рекламація	Причина	Усунення
Netcom50 не вмикається	Відсутня мережева напруга	▸ Перевірити мережеву напругу
	Netcom50 несправний	▸ Замінити Netcom50
Netcom50 не перемикається	Неправильне з'єднання проводів	▸ Перевірити правильність з'єднання проводів (→ малюнок 4, стор. 17). ▸ Netcom50 перевірити через кнопку , для цього відокремити з'єднання з клемами (→ малюнок 4, (5), стор. 17) LS/LR
Не розпізнаються неполадки Heatronic 3	Неправильне з'єднання проводів Червоний індикатор (→ малюнок 1, (4), стор. 13)	▸ Перевірити правильність з'єднання проводів (схема підключення) (→ малюнок 4, стор. 17) ▸ Перевірити, чи вставлена перемичка (→ малюнок 4, (3), стор. 17).
Не передаються неполадки	Відсутня телефонна проводка	▸ Перевірити проводку за допомогою телефону
	Не вказаний номер телефону	▸ Задати номер телефону

Таб. 2 Список можливих функціональних помилок

Tartalomjegyzék

Tartalomjegyzék **20**

1 Biztonsági előírások és jelmagyarázat **21**
1.1 Általános biztonsági tudnivalók 21
1.2 Jelmagyarázat 21

2 A készülékre vonatkozó adatok **22**
2.1 EU megfelelőségi nyilatkozat 22
2.2 Rendeltetésszerű használat 22
2.3 Hulladékkezelés 22
2.4 Műszaki adatok és csatlakozások 23

3 Szerelés **24**
3.1 Ellenőrizze a szállítási terjedelmet 24
3.2 Felszerelés 24
3.3 Elektromos csatlakozó 25
3.4 Csatlakozás a Heatronic 3-ra 26

4 Üzembe helyezés **27**

5 Zavarok **28**

1 Biztonsági előírások és jelmagyarázat

1.1 Általános biztonsági tudnivalók

Életveszély az elektromos áram miatt

- Ne nyissa ki a már csatlakoztatott Netcom50-et.
- A Netcom50 készüléket a kinyitás előtt áramtalanítsa (húzza ki a hálózati kábelt, vagy a kismegszakítóval kapcsolja le az áramot).

Karbantartás

- **Javaslat az ügyfél részére:** a fűtési rendszeren jelentkező üzemzavarokat azonnal szüntesse meg egy szakszervízzel.
- Szerelést, karbantartást, javítást és üzemzavar diagnosztikát csak fűtéstechnikai szakszervíz végezhet el.

1.2 Jelmagyarázat



A **biztonság utasítások** a szövegben mindig háromszög alakú figyelmezetető jelzést kapnak és szürke az alászínezésük.

Figyelemfelhívó szavakkal jelöljük a veszély súlyát, amely akkor lép fel, ha annak elkerülésére nem történtek intézkedések.

- **Vigyázat** azt jelenti, hogy kisebb anyagi kár keletkezhet.
- **Figyelem** azt jelenti, hogy könnyebb személyi sérülés, vagy súlyosabb anyagi kár léphet fel.
- **Veszély** azt jelenti, hogy súlyos személyi sérülés történhet. Különösen súlyos esetekben fenn áll az életveszély.



Utasítás a szövegben a mellettük lévő szimbólumokkal jelöltük. Ezeket a szöveg felett és alatt meghúzott vízszintes vonalakkal kereteztük be.

Az utasítások fontos kiegészítő információkat tartalmaznak.

Az utasítások nem tartalmaznak figyelmeztető és veszély jelzéseket.

2 A készülékre vonatkozó adatok

Ez az utasítás azoknak a szakembereknak szól, akik szaktudásuk és tapasztalatuk alapján kellő ismerettel rendelkeznek a fűtési rendszerek és elektromos eszközök telepítéséhez.

A Netcom50 készülék segítségével a telefonon keresztül átkapcsolhat a fűtési üzem és a fagyvédelm üzem között, továbbá ellenőrizheti a fűtést is. A hozzáférést egy PIN kód védi.

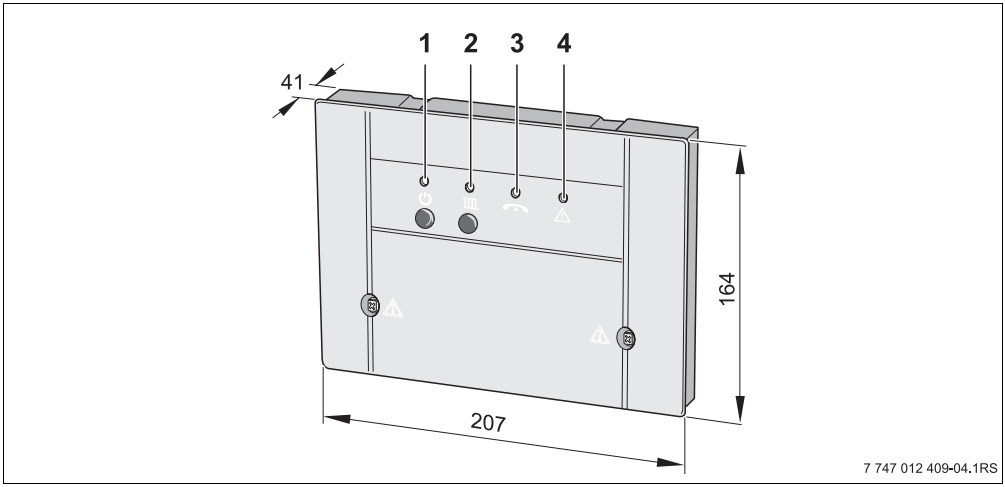

1. ábra Kezelő szervek és akészülék méretei (mm-ben)

1 ⏻ nyomógomb és a zöld LED: Netcom50 BE/KI
2 nyomógomb és a piros LED: fűtési üzem (fűtés vagy fagyvédelem üzem)
3 sárga LED: a vezeték foglalt
4 piros LED: szabályozó készülék hiba

2.1 EU megfelelőségi nyilatkozat

A készülék megfelel a vonatkozó szabványok és irányelvek alapvető követelményeinek. A megfelelő dokumentumok és a megfelelőségi nyilatkozat eredetije a gyártónál van letétbe helyezve.

2.2 Rendeltetésszerű használat

A Netcom50 telefonos távkapcsoló a fűtési rendszer távkapcsolására és felügyeletére szolgál. Más jellegű felhasználás nem rendeltetésszerű használatnak minősül.

2.3 Hulladékkezelés

- A csomagoló anyagot a környezetvédelmi előírásoknak megfelelően kezelje. Azt a készüléket, vagy részegységet amit ki kell cserélni egy arra a célra kijelölt helyen adja le.

2.4 Műszaki adatok és csatlakozások

Megjelölés	Tulajdonságok	Sorkapcsok
Tápfeszültség, frekvencia	230 V AC, ±10 %, 50 Hz, ±4 %	L, N
Elektromos teljesítményfelvétel	1,5 VA	
Üzemi hőmérséklet	+5 bis +50 ˚C	
Relé kapcsolási teljesítmény	max. 250 V AC, 8 A	1 3

1. tábl. Műszaki adatok

3 Szerelés

3.1 Ellenőrizze a szállítási terjedelmet

- Netcom50
- Hálózati és telefon csatlakozási kábel
- Szerelési és kezelési utasítása
- Szerelési anyag és kis alkatrészek

3.2 Felszerelés

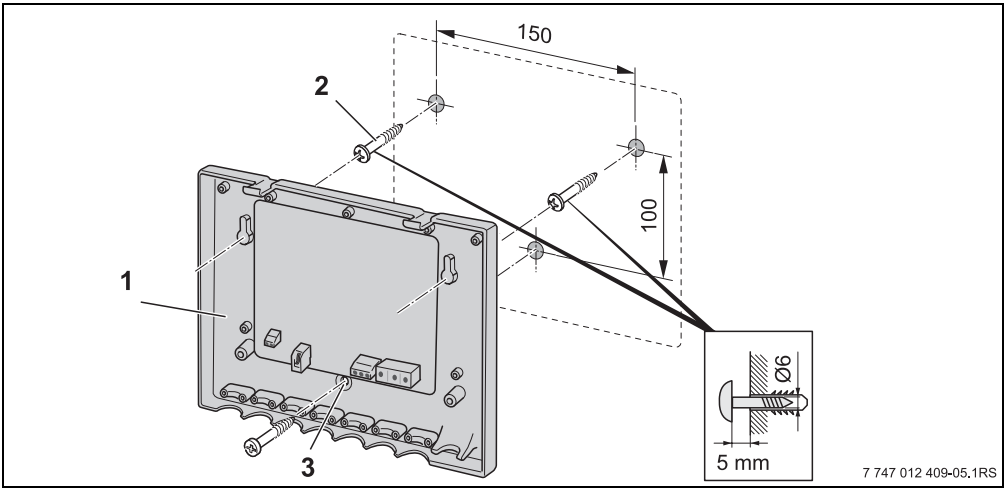

2. ábra A Netcom50 felső rész szerelése a falra

1 Felső rész
2 Csavarok
3 Furat a kiegészítő rögzítéshez

- ▸ Jelölje be a Netcom50 felső rész (1) furatainak a helyét.
- ▸ A jelölésnek megfelelően fúrja ki a lyukakat (Ø 6 mm).
- ▸ Tegye be a tipliket (Dübel) és a mellékelt csavarokat (2) mintegy 5 mm-ig csavarja be. Akassza fel a Netcom50 fels részt (1), és húzza meg a csavarokat, szükség esetén a kiegészít furaton (3) keresztül rögzítse a falon.

3.3 Elektromos csatlakozó

Figyelem: Nyitott készülék esetén életveszély az elektromos áram miatt.

- ▶ A készülék kinyitása előtt: áramtalanítsa a Netcom50-et (húzza ki a hálózati kábelt, vagy a kismegszakítóval kapcsolja le az áramot).

- ▶ A Western dugós csatlakozót (3) csatlakoztassa a Netcom50-re és a telefonra (szükség esetén adapterrel).

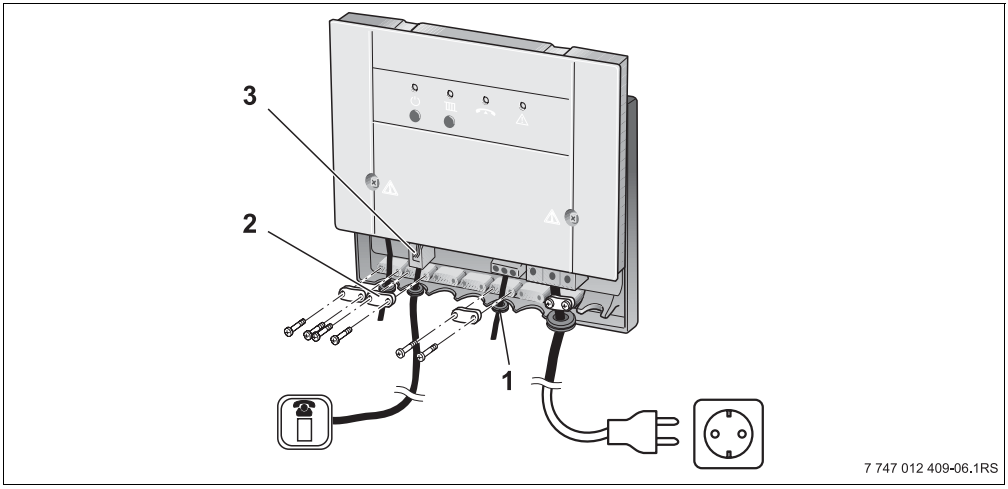

3. ábra Elektromos csatlakozó

1 Gumivég
2 Meghúzás elleni védelem
3 Western dugós csatlakozó (N kódolás)

- ▶ A csatlakozási terv szerint huzalozza be a Heatronic 3-at (→ 4. ábra, 26. oldal).
- ▶ Ennek során a gumivégen (1) vezesse át a vezetéket.
- ▶ Szakszerűen csavarozza fel a húzás elleni védelmet (2).
- ▶ Szerelje fel a Netcom50 burkolatot.

Vigyázat: Kikapcsolt fűtési rendszer esetén rendszerkárok a fagyveszély miatt!

- ▶ A Netcom50-et a csatlakozási terv szerint csatlakoztassa a Heatronic 3-ra. Más megoldás nem megengedett!
- ▶ Ellenőrizze a fagyvédelem funkciót.

3.4 Csatlakozás a Heatronic 3-ra

- A Netcom50-et a csatlakozási tervben ábrázolt módon csatlakoztassa a Heatronic 3-ra.

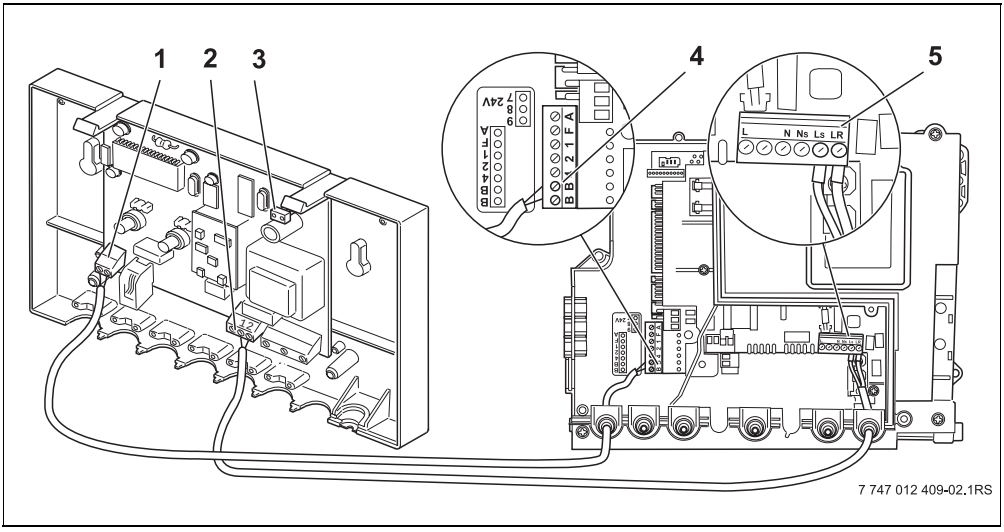

4. ábra Csatlakozás üzemeléshez a fűtőkészülékben lévő Heatronic 3-ra

1 Busz csatlakozó
2 Relé
3 Jumper dugaszolási helye
4 Heatronic 3 B, B csatlakozó sorkapcsok
5 Heatronic 3 LS, LR csatlakozó sorkapcsok

- Ellenőrizze a Jumper dugaszoló helyeket, szükség esetén csatlakoztassa a Jumpert (3).
- Kösse össze a relé (2) 1/2 csatlakozó sorkapcsait a Heatronic 3 (5) LS/LR sorkapcsaival. (a vezeték mérete legalább 2 x 0,75 mm^2)
- Kösse össze a Busz csatlakozót (1) a Heatronic 3 (4) B/B sorkacsaival. (a vezeték mérete legalább 2 x 0,25 mm^2)

Ha a Netcom50-et csak a relé távkapcsolására használja, a Jumper (3) beállításával deaktiválja a busz-funkciót.

4 Üzembe helyezés

- Dugja be a Netcom50 dugóját a dugaszoló aljzatba. Kapcsolja be a fűtési rendszert. Kapcsolja be a ⏻ nyomógombbal a Netcom50-et. A nyomógombot nyomja meg a Netcom50-en, hogy így kézzel ellenőrizze a kapcsolási funkciót.
- Szükség esetén változtassa meg a PIN kódot és adja meg a hibaüzenet hívási cél állomását. (Lásd a Netcom50 kezelési utasítását.)
- Egy hőmérséklet érzékelő kihúzásával idézzen elő hiba jelenséget a Heatronic 3-on és így ellenőrizze le a hiba üzenet továbbítását.
- Dugja vissza a hőmérséklet érzékelőt.

5 Zavarok

Hibajelenség	Ok	Elhárítás
Nem lehet bekapcsolni a Netcom50-et	Nincs hálózati feszültség	▶ Ellenőrizze a hálózati feszültséget
	Hibás a Netcom50	▶ Cserélje ki a Netcom50-et
A Netcom50 nem kapcsol át	Hiányos a huzalozás	▶ Ellenőrizze hogy megfelelő-e a huzalozás (→ 4. ábra, 26. oldal) ▶ A nyomógombon keresztül ellenőrizze a Netcom50-et, ehhez válassza le az LS/LR sorkapocs (→ 4. ábra, (5), 26. oldal) felé vezető csatlakozót.
A Heatronic 3 zavarai nem ismerhetők fel	Hiányos a huzalozás Piros LED (→ 1. ábra (4), 22. oldal) világít	▶ Ellenőrizze hogy megfelelő-e a huzalozás (csatlakozási terv) (→ 4. ábra, 26. oldal) ▶ Ellenőrizze, hogy a Jumper be van e dugva (→ 4. ábra, (3), 26. oldal)
Az üzemzavar nem kerül továbbításra	Hiányzik a telefon vezeték	▶ A telefon segítségével ellenőrizze a vezetéket
	Nincs megadva telefonszám	▶ Adja meg a telefonszámot

2. tábl. A lehetséges üzemzavarok listája

Spis treści

Spis treści		**29**
1	**Wskazówki dotyczące bezpieczeństwa i objaśnienie symboli**	**30**
1.1	Ogólne wskazówki dotyczące bezpieczeństwa	30
1.2	Objaśnienie symboli	30
2	**Dane urządzenia**	**31**
2.1	Deklaracja zgodności CE	31
2.2	Zastosowanie zgodne z przeznaczeniem	31
2.3	Utylizacja	31
2.4	Dane techniczne i przyłącza	32
3	**Instalacja**	**33**
3.1	Sprawdzenie zakresu dostawy	33
3.2	Montaż	33
3.3	Podłączenie elektryczne	34
3.4	Podłączenie do Heatronic 3	35
4	**Uruchomienie**	**36**
5	**Usterki**	**37**

1 Wskazówki dotyczące bezpieczeństwa i objaśnienie symboli

1.1 Ogólne wskazówki dotyczące bezpieczeństwa

Zagrożenie dla życia przez prąd elektryczny

- ▸ Nie otwierać urządzenia Netcom50, jeżeli jest podłączone do zasilania.
- ▸ Przed otwarciem Netcom50 należy odłączyć urządzenie od zasilania sieciowego (wyciągnąć wtyczkę sieciową lub odciąć zasilanie bezpiecznikiem od instalacji elektrycznej w budynku).

Konserwacja

- ▸ **Zalecenie dla klienta**: usunięcie usterek instalacji grzewczej zlecić firmie instalacyjnej.
- ▸ Montaż, konserwacja, naprawa i diagnoza usterek mogą być wykonywane tylko przez autoryzowany serwis.

1.2 Objaśnienie symboli



Wskazówki dotyczące bezpieczeństwa oznaczone są w tekście trójkątem ostrzegawczym i przedstawione są na szarym tle.

Ostrzeżenia wskazują na stopień zagrożenia, jaki wystąpi, jeżeli działania zmierzające do ograniczenia szkody nie będą podejmowane.

- **Uwaga** wskazuje na możliwość wystąpienia lekkich szkód materialnych.
- **Ostrzeżenie** wskazuje na możliwość wystąpienia lekkiego poszkodowania osób lub dużych szkód materialnych.
- **Niebezpieczeństwo** wskazuje na możliwość wystąpienia ciężkiego poszkodowania osób. W szczególnie ciężkich przypadkach istnieje zagrożenie dla życia.



Wskazówki oznaczone są w tekście przy pomocy umieszczonego obok symbolu. Ograniczone są one poziomymi liniami powyżej i poniżej tekstu.

Wskazówki zawierają ważne informacje dodatkowe.

Wskazówki nie zawierają ostrzeżeń przed niebezpieczeństwami.

2 Dane urządzenia

Niniejsza instrukcja skierowana jest do wykwalifikowanego instalatora, który ze względu na swoje fachowe uprawnienia i doświadczenie posiada wiedzę w zakresie obchodzenia się z instalacjami grzewczymi i elektrycznymi.

Przy pomocy urządzenia Netcom50 możliwe jest przełączanie pomiędzy trybem grzewczym i trybem ochrony przed zamarzaniem jak również nadzorowanie instalacji grzewczych przez telefon. Dostęp chroniony jest kodem PIN.

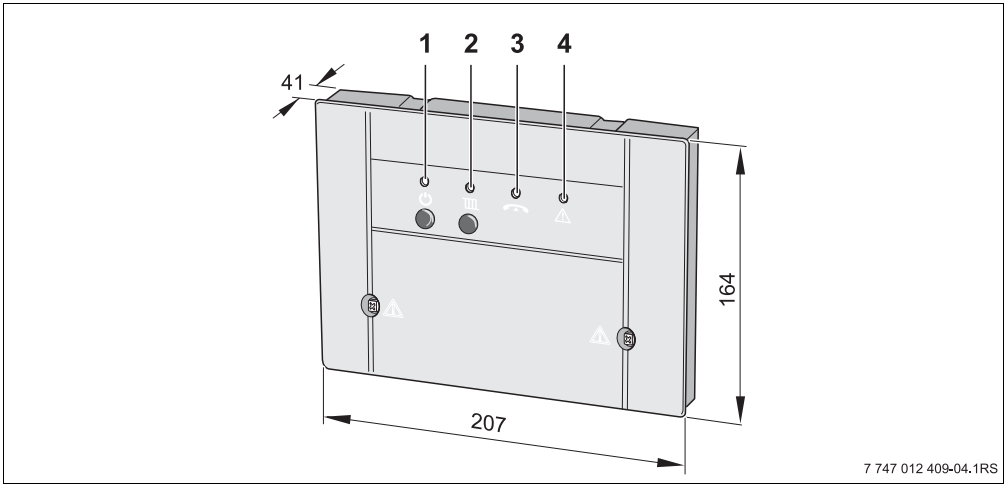

Rys. 1 Elementy obsługowe i wymiary urządzenia (w mm)

1 Przycisk ⏻ i zielona dioda LED: załączenie/wyłączenie Netcom50
2 Przycisk i czerwona dioda LED: tryb pracy instalacji grzewczej (ogrzewanie lub tryb ochrona przed zamarzaniem)
3 żółta dioda LED: przewód zajęty
4 czerwona dioda LED: dioda sygnalizacji błędu sterownika

2.1 Deklaracja zgodności CE

Urządzenie odpowiada podstawowym wymaganiom odpowiednich norm i dyrektyw. Zgodność urządzenia z normami została potwierdzona. Odpowiednie dokumenty i oryginał deklaracji zgodności dostępne są u producenta.

2.2 Zastosowanie zgodne z przeznaczeniem

Zdalny sterownik telefoniczny Netcom50 przeznaczony jest do zdalnego sterowania i nadzorowania instalacji grzewczych. Jakiekolwiek inne użytkowanie uważane jest za niezgodne z przeznaczeniem.

2.3 Utylizacja

- Opakowanie urządzenia musi być utylizowane z zachowaniem przepisów o ochronie środowiska. Utylizacja urządzenia lub jego części musi być zlecona właściwej firmie zgodnie z wymaganiami przepisów o ochronie środowiska.

2.4 Dane techniczne i przyłącza

Oznaczenie	Cechy	Zaciski
Napięcie zasilające, częstotliwość	230 V AC, ±10 %, 50 Hz, ±4 %	L, N
Pobór mocy	1,5 VA	
Temperatura robocza	+5 do 50 °C	
Moc załączalna przekaźnika	maks. 250 V AC, 8 A	1-3

Tab. 1 Dane techniczne

3 Instalacja

3.1 Sprawdzenie zakresu dostawy

- Netcom50
- Przewód sieciowy i telefoniczny
- Instrukcja instalacji i obsługi
- Materiał montażowy i małe częsci

3.2 Montaż

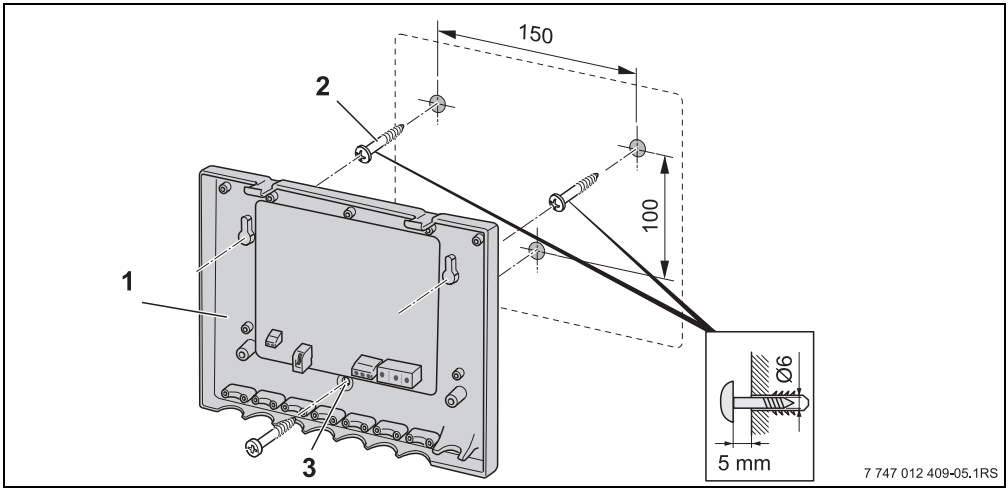

Rys. 2 Montaż podstawy Netcom50 na ścianie

1 Podstawa
2 Śruby
3 Otwór na dodatkowe zamocowanie

- ▸ Wyznaczyć pozycje otworów mocujących podstawy (1) Netcom50.
- ▸ Wywiercić otwory mocujące zgodnie ze schematem (Ø 6 mm).
- ▸ Wsadzić kołki rozporowe (2) i wkręcić załączone śruby na głębokość ok. 5 mm. Zawiesić podstawę (1) Netcom50 i dokręcić śruby, w razie potrzeby przymocować urządzenie przy pomocy dodatkowego otworu mocującego (3) na ścianie.

3.3 Podłączenie elektryczne

Ostrzeżenie: Zagrożenie dla życia przez porażenie prądem elektrycznym przy otwartym urządzeniu.

- Przed otwarciem Netcom50: należy odłączyć urządzenie od zasilania sieciowego (wyciągnąć wtyczkę sieciową lub odciąć zasilanie bezpiecznikiem od instalacji elektrycznej w budynku).

- Wtyk zachodni (3) podłączyć do Netcom50 i do linii telefonicznej (w razie potrzeby zastosować adapter).

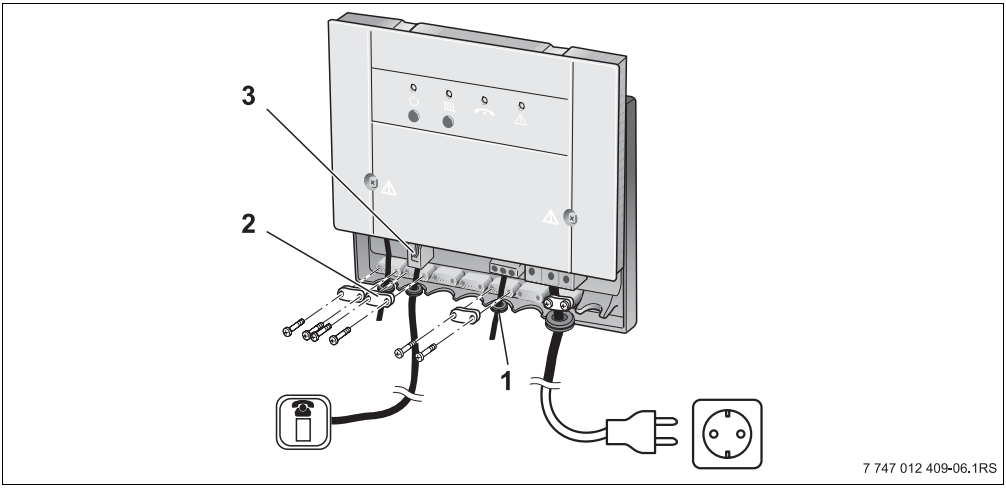

Rys. 3 Przyłącze elektryczne

1 Tulejka gumowa
2 Dławiki
3 Wtyczka telefoniczna typu RJ (kodowanie N)

- Heatronic 3 (→ rys. 4, str. 35) podłączyć zgodnie ze schematem połączeń.
- Tulejkę gumową (1) naciągnąć na przewód.
- Dokręcić właściwie dławiki (2).
- Zamontować pokrywę Netcom50.

Uwaga: Uszkodzenia instalacji od mrozu przy wyłączonej instalacji.

- Netcom50 należy podłączać do Heatronic 3 tylko zgodnie z dostarczonym schematem połączeń. Inne warianty połączeń są niedozwolone!
- Sprawdzić działanie funkcji ochrony przed zamarzaniem.

3.4 Podłączenie do Heatronic 3

- Netcom50 należy podłączyć do Heatronic 3 na kotle zgodnie ze schematem połączeń.

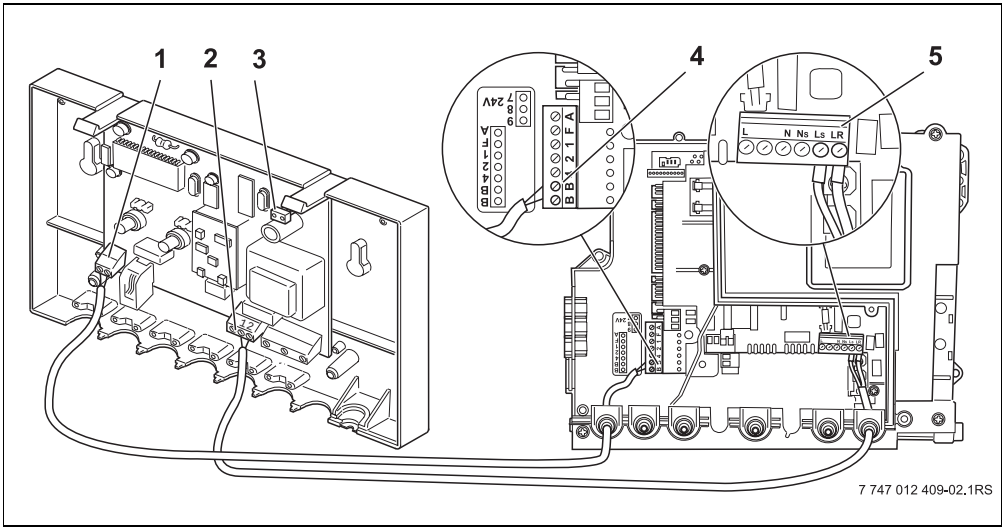

Rys. 4 Połączenia umożliwiające współpracę z Heatronic 3 na kotle.

1 Połączenie BUS
2 Przekaźnik
3 Pozycja Jumpera
4 Heatronic 3 - zaciski przyłączeniowe B, B
5 Heatronic 3 - zaciski przyłączeniowe LS, LR

- Sprawdzić miejsce wtykowe zworki, ew. podłączyć zworkę (3).
- Połączyć zaciski przekaźnika (2) o oznaczeniach 1/2 z zaciskami układu Heatronic 3 (5) o oznaczeniach LS/LR. (przewód minimum 2 x 0,75 mm^2)
- Przyłącze magistrali BUS (1) połączyć z zaciskami układu Heatronic 3 (4) o oznaczeniach B/B. (przewód minimum 2 x 0,25 mm^2)

Jezeli zdalny sterownik telefoniczny Netcom50 uzywany jest tylko do zdalnego sterowania przekaznika, to nalezy zdezaktywowac magistrale Bus poprzez wstawienie zworki (3).

4 Uruchomienie

- Wsadzić wtyczkę sieciową Netcom50 do gniazda. Załączyć instalację grzewczą. Włączyć Netcom50 przyciskiem ⏻. Nacisnąć przycisk ▥ w Netcom50, aby sprawdzić ręcznie funkcje sterującą urządzenia.
- W razie potrzeby zmienić kod PIN i wprowadzić numer wywoływany dla komunikatu błędu. (patrz instrukcja obsługi Netcom50.)
- Wywołać błąd na Heatronic 3 przez wyciągnięcie czujnika temperatury i sprawdzić przekazanie komunikatu o błędzie do Netcom50.
- Wsadzić ponownie czujnik temperatury.

5 Usterki

Usterka	Przyczyna	Sposób rozwiązania
Nie można włączyć Netcom50	Brak napięcia sieciowego	▶ Sprawdzić napięcie sieciowe
	Uszkodzony Netcom50	▶ Wymienić Netcom50
Netcom50 nie przełącza	Wadliwe okablowanie	▶ Sprawdzić prawidłowość okablowania (→ rys. 4, str. 35). ▶ Przeprowadzić test Netcom50 używając przycisku, w tym celu rozłączyć połączenie na zacisku (→ rys. 4, (5), str. 35) LS/LR
Usterki Heatronic 3 nie są rozpoznawane	Wadliwe okablowanie Czerwona dioda LED (→ rys. 1, (4), str. 31) świeci się	▶ Sprawdzić prawidłowość okablowania (schemat połączeń) (→ rys. 4, str. 35) ▶ Sprawdzić, czy zworka (→ rys. 4, (3), str. 35) jest wsadzona.
Usterki nie są zgłaszane do Netcom50	Brak przewodu telefonicznego	▶ Sprawdzić przewód za pomocą telefonu
	Nie wprowadzony numer wywoływany	▶ Wprowadzić numer wywoływany

Tab. 2 Lista możliwych usterek

Indice

Indice		**38**
1	**Avvertenze di sicurezza e significato dei simboli**	**39**
1.1	Indicazioni di sicurezza generali	39
1.2	Significato dei simboli	39
2	**Dati sull'apparecchio**	**40**
2.1	Dichiarazione di conformità CE	40
2.2	Uso corretto	40
2.3	Smaltimento	40
2.4	Dati tecnici e collegamenti	41
3	**Installazione**	**42**
3.1	Fornitura	42
3.2	Installazione	42
3.3	Collegamento elettrico	43
3.4	Collegamento elettrico alla scheda Heatronic 3	44
4	**Messa in esercizio**	**45**
5	**Anomalie**	**46**

1 Avvertenze di sicurezza e significato dei simboli

1.1 Indicazioni di sicurezza generali

Avvertenza per l'utente finale

- Il cablaggio elettrico dell'accessorio Netcom50 deve essere sempre accessibile, in modo tale che sia possibile scollegare l'apparecchio dalla rete elettrica.

Pericolo di morte per scarica elettrica

- Non aprire l'accessorio Netcom50 quando questo è alimentato elettricamente.
- Scollegare elettricamente l'accessorio Netcom50 prima di effettuare qualsiasi operazione di manutenzione.

Manutenzione

- **Informazioni al cliente:** Informare il cliente circa le caratteristiche dell'apparecchio ed il corretto utilizzo.
- Far presente al cliente di non eseguire alcuna modifica oppure riparazione.

1.2 Significato dei simboli



Le **indicazioni di sicurezza** nel testo vengono contrassegnate da un triangolo di avvertimento e riportate su sfondo grigio.

Le parole di segnalazione identificano la gravità del pericolo che sussiste quando non vengono osservate le misure per evitare i possibili danni.

- **Attenzione** significa che possono verificarsi lievi danni a cose.
- **Avvertenza** significa che possono verificarsi lievi danni a persone o gravi danni a cose.
- **Pericolo** significa che possono verificarsi gravi danni a persone. In casi particolarmente gravi vi è il pericolo di morte.



Le **avvertenze** nel testo vengono contrassegnate dal simbolo posto a lato. Sono delimitate da linee orizzontali sopra e sotto il testo.

Le avvertenze contengono importanti informazioni aggiuntive.

Le avvertenze non contengono alcun avvertimento di pericoli.

2 Dati sull’apparecchio

Le presenti istruzioni sono rivolte all'installatore specializzato il quale possiede, in base alla sua formazione ed esperienza professionale, le conoscenze necessarie per operare sugli impianti di riscaldamento e sulle installazioni elettriche.
L'accessorio Netcom50 è un combinatore telefonico che permette di commutare il funzionamento dell'impianto di riscaldamento dalla funzione di antigelo alla fuzione comfort e viceversa, inoltre consente di controllare il buon funzionamento della caldaia stessa. L’accesso è protetto da un codice PIN.

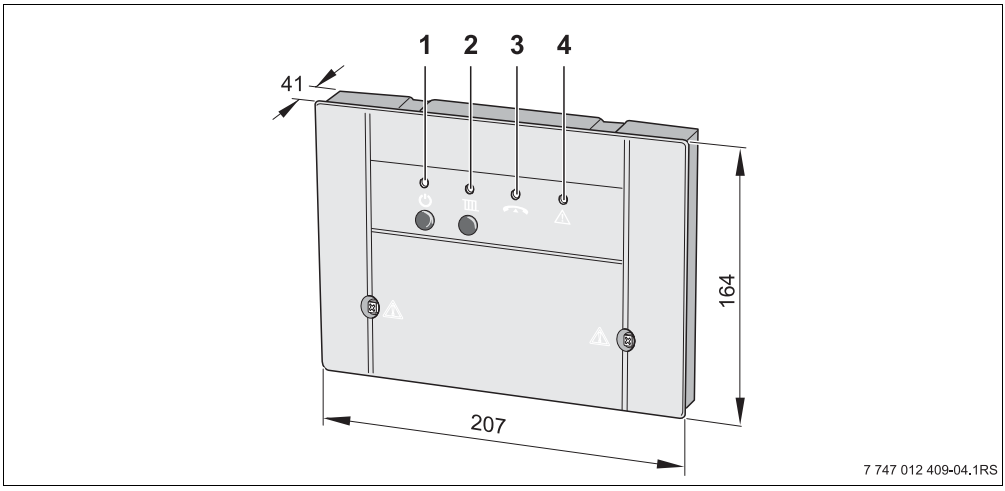

Fig. 1 Elementi di comando e dimensioni dell’apparecchio (in mm)

1 Tasto ⏻ e LED verde: Netcom50 acceso/spento
2 Tasto e LED rosso: tipo di esercizio riscaldamento (riscaldamento o antigelo)
3 LED giallo: linea occupata
4 LED rosso: guasto all'apparecchio di regolazione

2.1 Dichiarazione di conformità CE

L’apparecchio è conforme ai requisiti fondamentali prescritti dalle norme e direttive applicabili. La conformità è stata certificata. La relativa documentazione e l'originale della dichiarazione di conformità sono depositati presso il produttore.

2.2 Uso corretto

Il combinatore telefonico Netcom50 è stato progettato per l'accensione e lo spegnimento, di caldaie murali a gas Junkers, via telefonica.
L'accessorio non deve essere utilizzato per altri scopi od utilizzi.

2.3 Smaltimento

- Smaltire il materiale di imballaggio dell'apparecchio nel rispetto delle norme per la tutela ambientale.

2.4 Dati tecnici e collegamenti

Definizione	Caratteristiche	Morsetti
Tensione di alimentazione, frequenza	230 V AC, ±10 %, 50 Hz, ±4 %	L, N
Potenza assorbita	1,5 VA	–
Temperatura di esercizio	da +5 a +50 °C	–
Carico massimo relè	max. 250 V AC, 8 A	1–3

Tab. 1 Dati tecnici

3 Installazione

3.1 Fornitura

- Netcom50
- Cavo di collegamento all'impianto elettrico, cavo di collegamento telefonico
- Istruzioni di installazione e d'uso
- Materiale per il montaggio e minuterie

3.2 Installazione

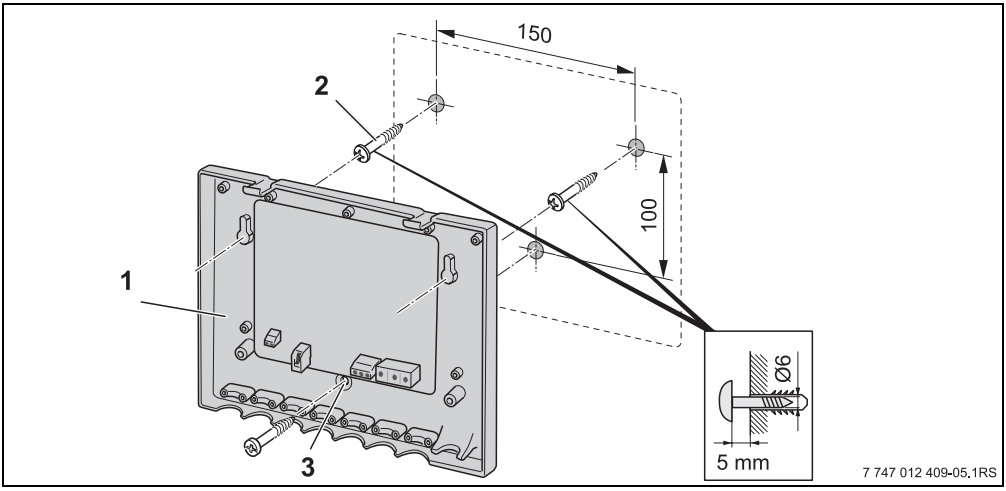

Fig. 2 Installazione a parete della basetta di Netcom50

1 Basetta
2 Viti
3 Foro per ulteriore fissaggio

- ▸ Segnare le posizioni dei fori della basetta (1) di Netcom50.
- ▸ Praticare i fori come mostrato dall'apposito schema di foratura (Ø 6mm).
- ▸ Inserire i tasselli nei fori ed avvitare le viti fornite in dotazione (2) fino a che le teste delle viti non siano ad una distanza dal muro pari a 5 mm. Agganciare lo zoccolo (1) e serrare le viti; se necessario, utilizzare il foro aggiuntivo (3) per il fissaggio alla parete.

3.3 Collegamento elettrico

Avvertenza: Pericolo: presenza di tensione elettrica 230 V!

- Disinserire il collegamento elettrico prima di ogni lavoro/intervento presso le parti elettriche interne.

- Collegare la spina Western (3) al Netcom50 ed alla rete telefonica (se necessario utilizzando uno spinotto adattatore).

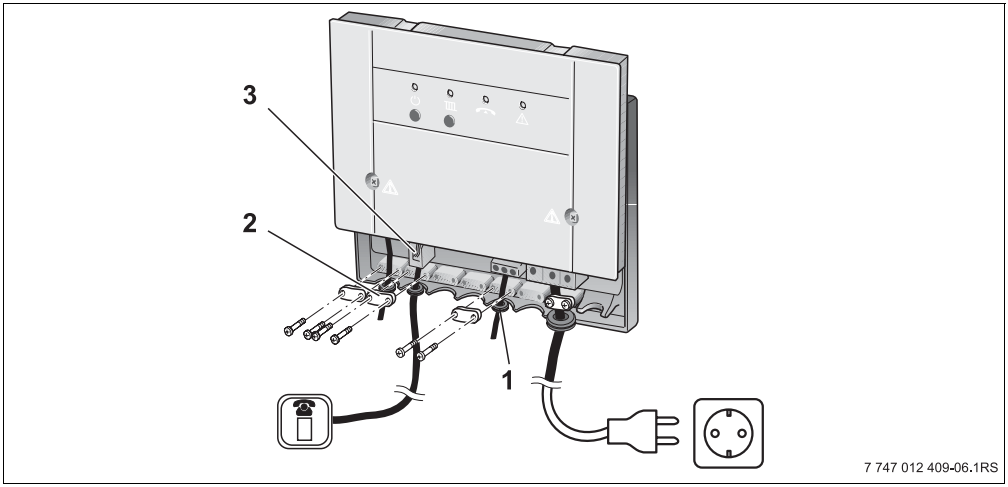

Fig. 3 Collegamento elettrico

1 Disco isolante
2 Fermacavo
3 Presa Western (codifica N.)

- Collegare elettricamente l'accessorio Netcom50 alla scheda Heatronic 3 (→ fig. 4, pag. 44)
- Inserire i dischi isolante (1) e posizionarli nelle rispettive sedi.
- Bloccare i cablaggi mediante i rispettivi fermacavi (2).
- Montare il coperchio Netcom50.

Prudenza: Pericolo di congelamento dell'impianto di riscaldamento.

- Collegare Netcom50 alla scheda Heatronic 3 seguendo esclusivamente lo schema dei collegamenti rappresentato. Non sono consentite altre combinazioni!
- Verificare l'efficacia della funzione antigelo, non disinserire la tensione 230 V e garantire l'alimentazione gas alla caldaia.

3.4 Collegamento elettrico alla scheda Heatronic 3

- Collegare elettricamente l'accessorio Netcom50 alla scheda Heatronic 3 come riportato nel seguente schema.

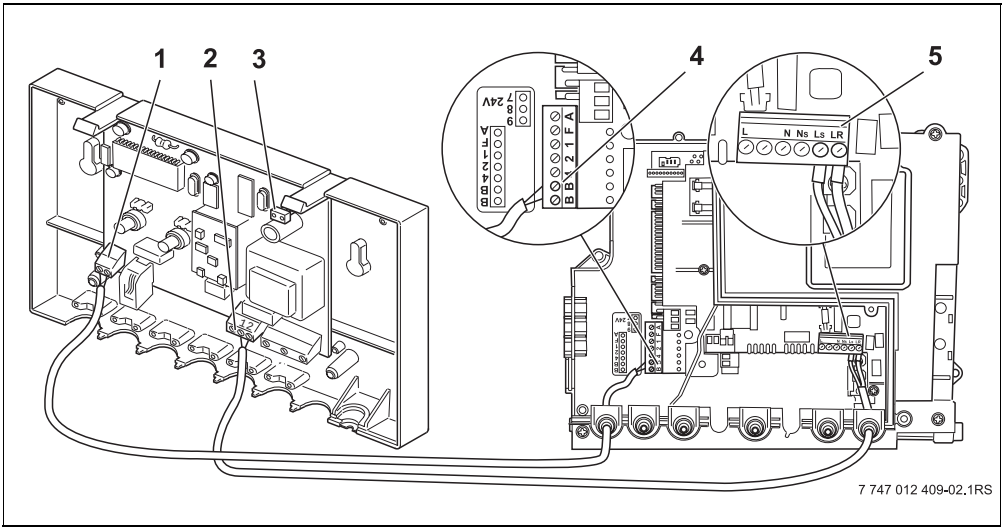

Fig. 4 Collegamento elettrico alla scheda Heatronic 3

1 Cablaggio elettrico linea BUS
2 Cablaggio elettrico relè
3 Alloggiamento del jumper
4 Morsetti B,B Heatronic 3
5 Morsetti LS, LR Heatronic 3

- Verificare il corretto inserimento del jumper (3) ed eventualmente collegarlo.
- Collegare i morsetti di connessione 1/2 del relè (2) con i morsetti LS/LR di Heatronic 3 (5). (sezione minima cavo 2 x 0,75 mm^2)
- Collegare la linea BUS (1) con i morsetti B/B di Heatronic 3 (4). (lunghezza minima cavo 2 x 0,25 mm^2)

Se l'accessorio Netcom50 viene utilizzato solo per l'accensione e lo spegnimento a distanza del relè, disattivare la funzione bus rimuovendo il jumper (3).

4 Messa in esercizio

- Collegare elettricamente l'accessorio Netcom50 inserendo la spina in dotazione nella presa di corrente. Accendere l'impianto di riscaldamento. Accendere Netcom50 tramite il tasto ⏻. Premere il tasto ▥ per verificare manualmente la funzione di commutazione.
- Eventualmente modificare il codice PIN e immettere la destinazione di chiamata per il segnale di errore. (vedere le istruzioni d'uso).
- Provare il funzionamento dell'avviso di anomalia della caldaia estraendo una sonda termica e controllando la trasmissione degli avvisi.
- Inserire nuovamente la sonda termica.

5 Anomalie

Disfunzione	Causa	Rimedio
L'accessorio Netcom50 non si attiva	manca la tensione di rete	▶ verificare la tensione di rete
	Netcom50 difettoso	▶ sostituire Netcom50
L'accessorio Netcom50 non commuta	collegamento elettrico errato	▶ verificare che i collegamenti siano corretti (→ fig. 4, pag. 44). ▶ Controllare il Netcom50 tramite il tasto  e disconnettere il collegamento col morsetto LS/LR (→ fig. 4, (5), pag. 44)
Le anomalie di Heatronic 3 non vengono rilevate	collegamento elettrico errato il LED rosso (→ fig. 1, (4), pag. 40) si illumina	▶ verificare che i collegamenti siano corretti (schema dei collegamenti) (→ fig. 4, pag. 44) ▶ verificare che il jumper (→ fig. 4, (3), pag. 44) sia inserito
Le anomalie della caldaia non vengono trasmesse	la linea telefonica non funziona	▶ controllare la linea tramite il telefono
	non è stato memorizzato alcun numero telefonico	▶ memorizzare un numero telefonico

Tab. 2 Elenco dei possibili guasti



BBT Thermotechnik GmbH
P.O. Box 1309
D-73243 Wernau
www.junkers.com